Reservedele/Måltegninger F1690AA

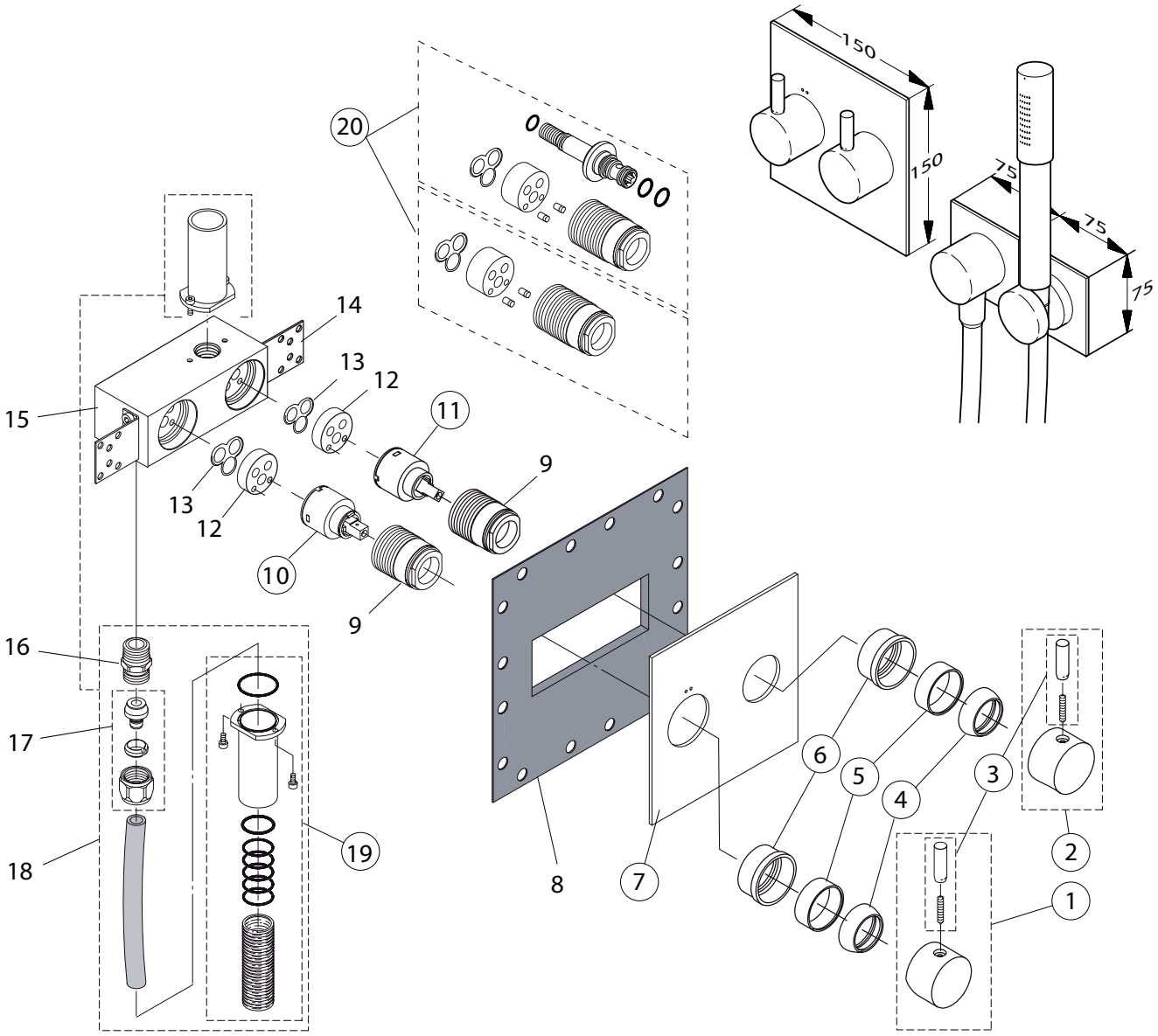

Nr.	Beskrivelse	K	Varenr.	VVS nr.	Pris	Nr.	Beskrivelse	K	Varenr.	VVS nr.	Pris
1	Greb m. pind	3	F960252AA	745116850		17	Koblingssæt				
2	Greb for omskifter	3	F960488AA			18	Tilbehør t/vandtilslutning				
3	Pind for greb	3	F960425AA	745116851		19	Hus for PEX tilslutning	3	F960747NU	745116880	
4	Design kappe	3	F960111AA	745116110		20	Forlængersæt 10 mm	3	F960128NU		
5	Top ring	3	F960695AA	745116855					+ F960122NU		
6	Omløber f/frontplade	3	F960690AA	745116860			Forlængersæt 20 mm	3	F960129NU		
7	Frontplade 150x150 mm	3	F960766AA	745116870					+ F960123NU		
8	Gummi membran						Forlængersæt 30 mm	3	F960130NU		
9	Spændering f/kartouche								+ F960124NU		
10	Kartouche 35 mm	3	A960567NU	745116300			Forlængersæt 40 mm	3	F960131NU		
11	Omskifter kartouche	3	F960632NU						+ F960125NU		

12 Adapter for kartuoche
13 Pakning
14 Vinkelbeslag
15 Armaturkrop
16 Nippel